MANUAL DE INSTALACIÓN

ASP249 - Protector Caja de Velocidad

Nissan Frontier 2016+/ Renault Alaskan 2021+

¡HABLÁ CON NOSTROS!

0800 777 7833

administracion@steeltiger.com

www.steeltiger.com

¡VISITANOS!

Direccion: (Planta Industrial) Patricias Mendocinas 1070 Ruta 8 Km. 604

Localidad/Pais: X5800CDL Río cuarto, Córdoba - Argentina.

ATENCIÓN AL PÚBLICO

Horarios de atención: 8:00 a 17:30 hs (Lunes a Viernes).

Las marcas y modelos utilizados son a modo ilustrativo en este documento: las mismas son propiedad de sus respectivos titulares legitimos.

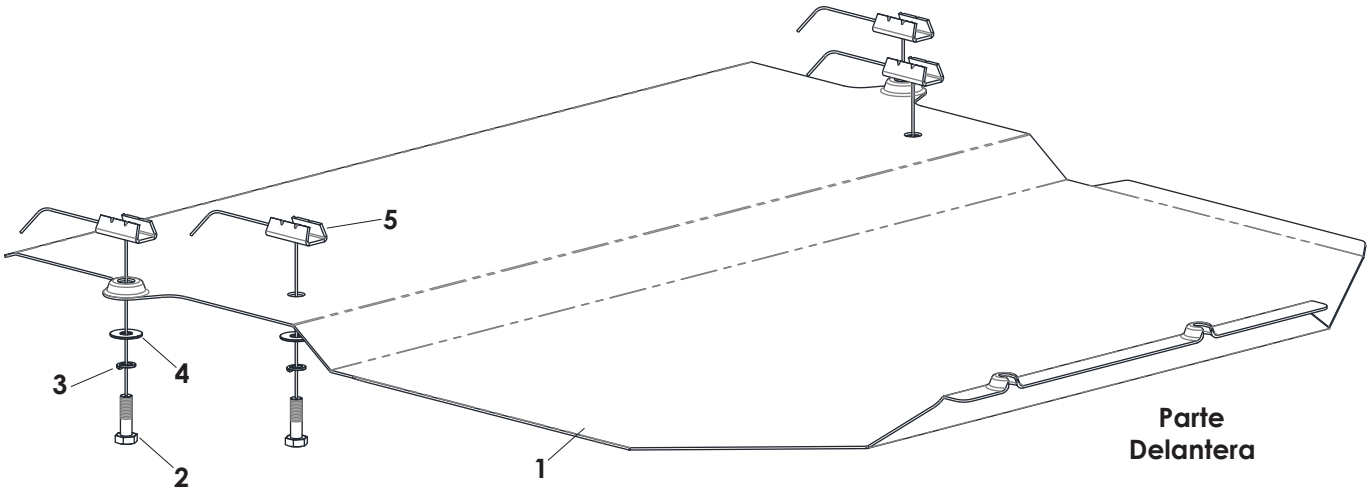

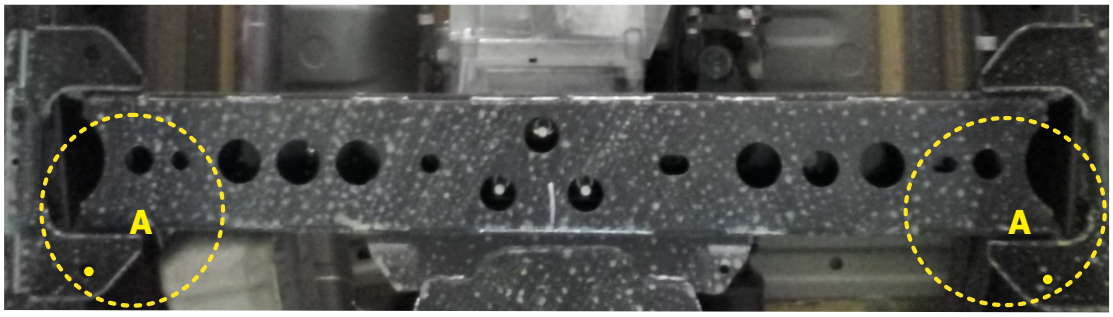

INSTRUCCIONES DE MONTAJE

1.- Aflojar los tornillos posteriores que sujetan el protector de cárter.
2.- Posicionar las placas "5" en los extremos del travesaño que está por debajo de la caja de velocidades (A).
3.- Colocar el protector ASP249, primero en los tornillos delanteros aflojados previamente, luego en los anclajes traseros, con los tornillos y arandelas suministradas.
4. Ajustar los 4 anclajes según tabla **"Valores de apriente de tornillos"**.

Valores de apriete de tornillos

Unidades	M4	M6	M8	M10	M12	M14
Kg.m	0,3	1	2,5	5,1	8,7	14
Coeficiente de fricción: μ=0,14						

Kit de bulones y accesorios

Cód.	Componente	Cant.
1	ASP249-11	1
2	Tornillo Cab. Hexagonal Gr 8.8 M10 P1.5 X 35mm Zinc.	4
3	Grower Ø10	4
4	Plana Ø10	4
5	Placa Anclaje M10 c/alambre	4